022_Vollverdunklungen_4s 25.01.2006 22:05 Uhr Seite 1

Fenster-Unterbrecherkontakte FUK-24VDC, Nr. 12879.043.4
für Einphasen-Wechselstrommotoren
- Kabelverlegung -

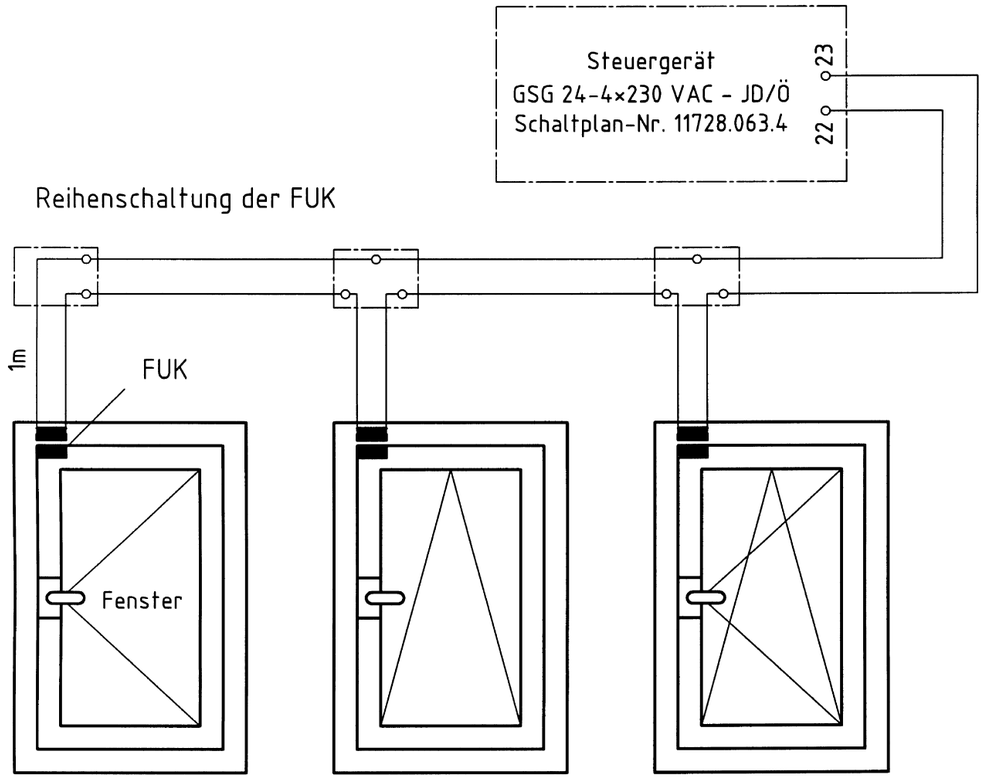

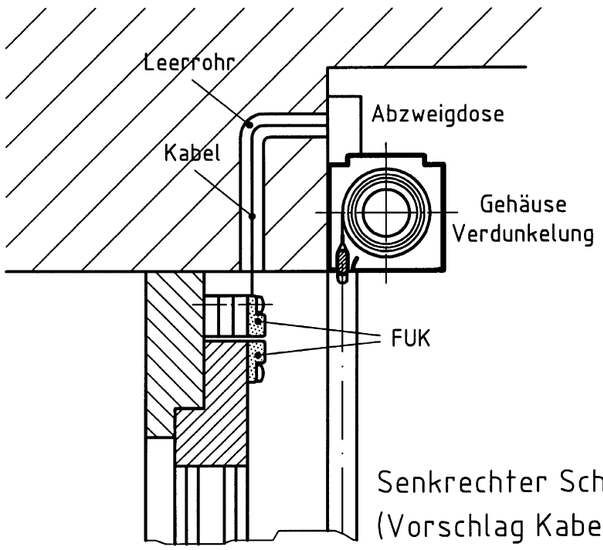

Senkrechter Schnitt Sturzbereich
(Vorschlag Kabelführung)

2. Auflage | 01.2006 | Leo
Voll u. Abdunkel 0022

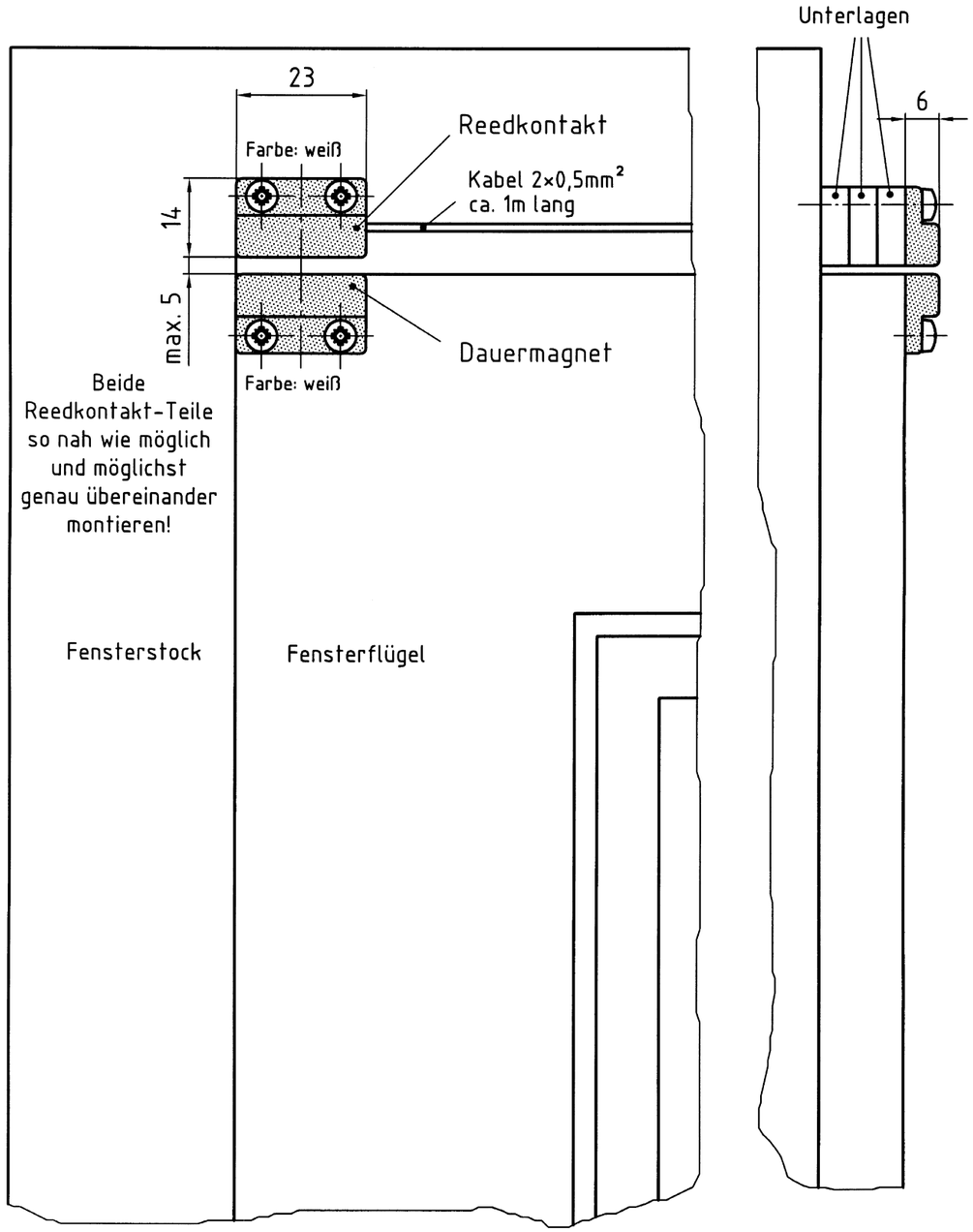

M 1:1

022_Vollverdunklungen_4s 25.01.2006 22:05 Uhr Seite 23

1. Warum Unterbrecherkontakte?

Beschädigungen an Verdunkelungen, Vorhangseilzügen, Rollos usw. mit Motorantrieb stammen meist von "Auffahrunfällen". Die Benutzer lassen die Behänge auf geöffnete Fensterflügel fahren mit der Folge von Behangschäden. FUK verhindern derartige "Auffahrunfälle", erhöhen die Lebensdauer der Anlagen und vermindern Unterhaltskosten durch teuere Reparaturen.

2. Qualitätsmerkmale unserer Steuerung

2.1 Reedkontakte
Sind nicht so empfindlich auf das "Setzen" von Fenstern, wie mechanisch betätigte Kontakte.

2.2 Sicherheitsspannung 24 VDC.
Keine Lebensgefahr für die Benutzer und elegante, dünne Kabelquerschnitte.

2.3 Abschaltung der Kontakte bei stromlosen Motoren
Diese Maßnahme erhöht drastisch die Lebensdauer der FUK.

3. Schaltplan Steuergerät GSG 24-4x230VAC-JD/Ö

Nr. 11728.063.4

4. Einbau von FUK

Wir empfehlen die Kabel zugänglich zu verlegen, da der FUK ansonsten – z. B. wenn sein Kabel abgebohrt wurde – nicht reparierbar ist.

5. Öffner bzw. Schließer

In unseren Schaltplänen bezeichnen wir den Reedkontakt als Öffner, da im Ruhezustand der Stromkreis geschlossen ist und durch das Kippen des Fensterflügels geöffnet wird.

Der Reedkontakt für sich allein betrachtet ist jedoch ein Schließer, da sein Kontakt bei Annäherung des Magneten geschlossen wird.

Änderungen vorbehalten!

1. Funktion

Sobald ein Fenster- oder Türflügel geöffnet wird, unterbricht der FUK den Motorstrom.

2. Bestandteile

Der FUK (Reed-Kontakt) besteht aus zwei Teilen: einem Dauermagneten auf dem Fensterflügel und einem Kontakt mit zweiaderigem Kabel auf dem Fensterstock. Nähert sich der Dauermagnet dem Kontakt, schließt sich der Stromkreis.
Jeder Fenster- oder Türflügel benötigt auf seiner Verschlußseite einen FUK.
Das Schwachstrom-Signal (z.B. "Fenster geöffnet") des FUK muß über ein Steuergerät in einen Motorbefehl "übersetzt" werden. Man benötigt deshalb pro Jalousieschalter einer Verdunkelungsanlage ein geeignetes Steuergerät.

3. Beschreibung der Systemteile

3.1 Unterbrecherkontakte (Reedkontakte)
Der zweiteilige FUK besteht aus einem Magnetteil (ohne Kabel) auf dem Flügel und dem eigentlichen Kontakt mit 1 m langem Kabel auf dem Fensterstock; siehe Zeichnung! Kabelquerschnitt 2 x 0,50 mm²; Betriebsspannung 24 VDC Gleichstrom; Reihenschaltung der Kontakte.

3.2 Unterlagen und Schrauben
Da sich die beiden Teile des FUK ohne Versatz gegenüber stehen sollen, muss in der Regel der Kontakt (mit Kabel) durch Unterlagen aufgefüttert werden.

3.3 Steuergerät
Steuergerät im Kunststoff-Gehäuse. Um eine hohe Lebensdauer der FUK zu erreichen, sind sie bei stromlosen Motoren abgeschaltet.

4. Elektroanschlüsse

Die Kabelverlegung und die Elektroanschlüsse erfolgen bauseits nach Bieterschaltplänen.
Dem Angebot ist ein Schaltplan und eine Maßzeichnung der FUK beizulegen!

5. Bieterangaben

5.1 Spannung der FUK : .....
5.2 FUK abgeschaltet bei stromlosen Motoren: ja / nein.
5.3 Schaltplan und Maßzeichnungen als Anlage : ja / nein.
5.4 Magnetkontakte (Reedkontakte) : ja / nein.
5.5 Zuleitung 1 m lang: ja / nein.

6. Mengen

6.1 Fenster-Unterbrecherkontakte

..... Stück E.P. ..... €, G.P. ..... €

6.2 Steuergeräte der FUK

..... Stück E.P. ..... €, G.P. ..... €.